SIKIŞTIRMALI KİLİT

270

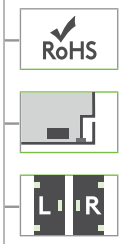

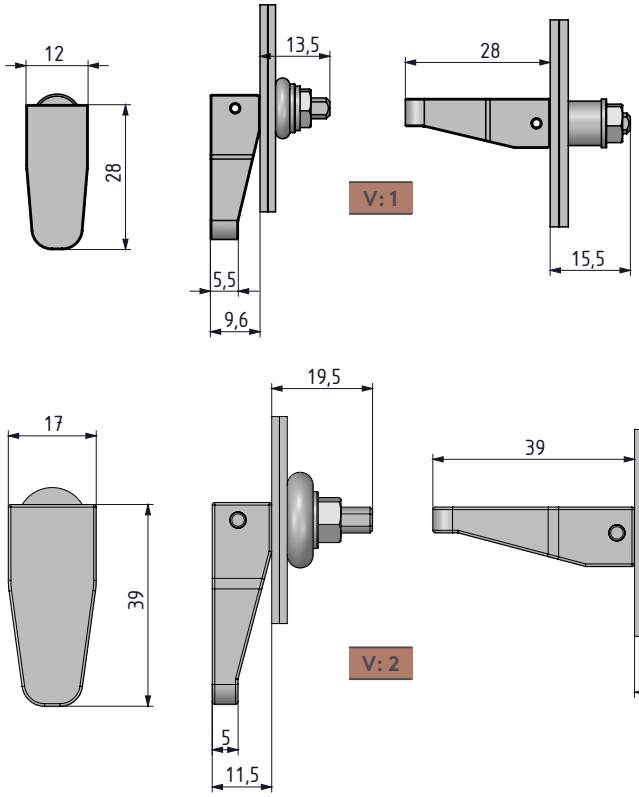

- Titreşime maruz kalan ve ses izolasyonu gereken kabinlerde kullanılır.
- Çeşitli sac kalınlıklarına farklı kesim ölçüsü açılarak uygulanabilir.

MALZEME

KOL:	Polyamide DIN-EN ISO 1043-1 PA6 GFR 30
BURÇ :	SBR Kauçuk

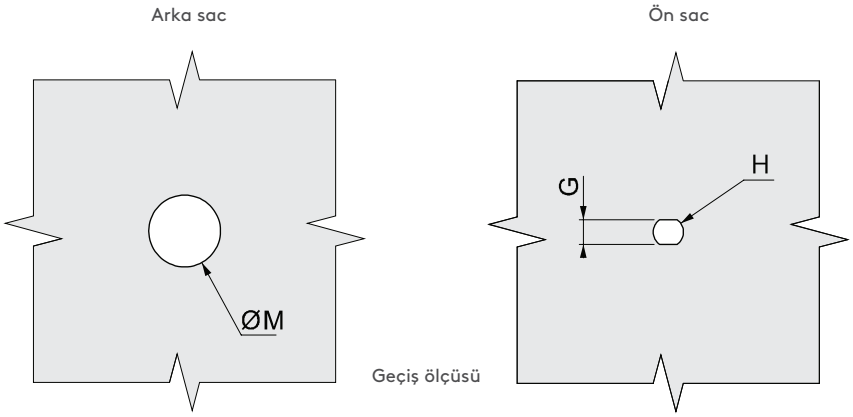

VERSİYON	G +0.1 -0.0	H +0.1 -0.0	KAPI KALINLIĞI	GEÇİŞ ÖLÇÜSÜ ØM
1	3.3	4.1	3.2	9.5
2	4.5	5.8	3.2 ve üzeri	13.5
			3.2 - 4.8	14

Grup Kodu	Malzeme	Yüzey	Versiyon
270	2	0	V

tel | + 90 212 721 44 44 fax | + 90 212 721 44 45